«СОГЛАСОВАНО»
Начальник ГБДД ОМВД РФ
по Усть-Куломскому району
«__»_____ 201_ г.
_____/_____/

«УТВЕРЖДАЮ»
Директор МОУ Вочевская средняя
общеобразовательная школа
«01» сентября 2017 г.
_____ Ревеняла Ж.В.

ПАСПОРТ

дорожной безопасности образовательного учреждения

Муниципальное общеобразовательное учреждение

Вочевская средняя общеобразовательная школа

(наименование образовательного учреждения)

2017

Общие сведения

Муниципальное общеобразовательное учреждение Вочевская средняя общеобразовательная школа

ТИП ОУ	муниципальное_	
Юридический адрес:	168083, Республика Коми , Усть-Куломский район, с. Нижний Воч, ул. Центральная , д.193	
Фактический адрес:	168083, Республика Коми , Усть-Куломский район, с. Нижний Воч, ул. Центральная , д.193	
Руководители образовательного учреждения		
Директор	Ревеняла Жанна Валериевна	
Заместитель директора по учебно воспитательной работе	Слепнева Анна Ивановна	
Специалист муниципального органа управления образования		
Старший эксперт Управления образования МР «Усть-Куломский»	Удоратина Светлана Леонидовна 93684	
Сотрудники Госавтоинспекции Попова Анастасия Сергеевна 99840		
Ответственный за мероприятия по профилактике детского травматизма		
Педагог организатор по ОБЖ	Кутькин Вячеслав Валериевич	
Руководитель или ответственный работник дорожно- эксплуатационной организации, осуществляющей содержание УДС		
Обслуживающая компания ООО «Технолес»		телефон
Руководитель или ответственный работник дорожно- эксплуатационной организации, осуществляющей содержание ТСОДД		
Уть-Куломский коми авто дор		телефон 94727
Количество учащихся	75	
Наличие уголка по БДД	Имеется	
Наличие кабинета по БДД	Нет	
Наличие автогородка	Нет	
Наличие Автобуса	ПАЗ320538-70	
Владелец автобуса	На праве оперативного управления Администрация МР «Усть-Куломский»	
Режим работы школы	07.30 выезд в д. В. Воч 08.00-08.15 выезд из д. В. Воч 08.00-09.00 09.00-15.10 учебные занятия 15.20 выезд в д. Воч	

ТЕЛЕФОНЫ ОПЕРАТИВНЫХ СЛУЖБ, ДЕЙСТВУЮЩИХ НА ТЕРИТОРИИ РАСПОЛОЖЕНИЯ ШКОЛЫ:

СЛУЖБА	ТЕЛЕФОН РАБОЧИЙ	СОТОВЫЙ	РУКОВОДИТЕЛЬ
ФАП	92-519	89125682718	ТЮРНИНА ОЛЬГА НИКОЛАЕВНА
АДМИНИСТРАЦИЯ	92-531	89121524010	МОРОХИН НИКОЛАЙ ФЕДОРОВИЧ
		89121043125	ГИЧЕВ СЕРГЕЙ ИВАНОВИЧ
			САВИН МИХАИЛ АЛЕКСАНДРОВИЧ
ЗИМСТАНСКИЙ ФАП	92645	89121701232	ЛЮТОЕВА ТАТЬЯНА ВАСИЛЬЕВНА
Участковый полиции	92042		Касев Александр Сергеевич
Пожарная часть п. Зимстан	92-035		Лодыгин Василий Николаевич

Содержание

I. План-схемы ОУ.

1) район расположения ОУ, пути движения транспортных средств и учащихся (воспитанников);
2) организация дорожного движения в непосредственной близости от образовательного учреждения с размещением соответствующих технических средств, маршруты движения учащихся (воспитанников) и расположение парковочных мест;

II. Информация об обеспечении безопасности перевозок учащихся (воспитанников) специальным (общественным) транспортным средством (автобусом).

1) общие сведения;
2) транспортная доступность ОУ общественным транспортом;
3) безопасное расположение остановки автобуса общественного транспорта по отношению к ОУ.

III. Приложения: **Движение учащихся к Дому культуре, больнице**

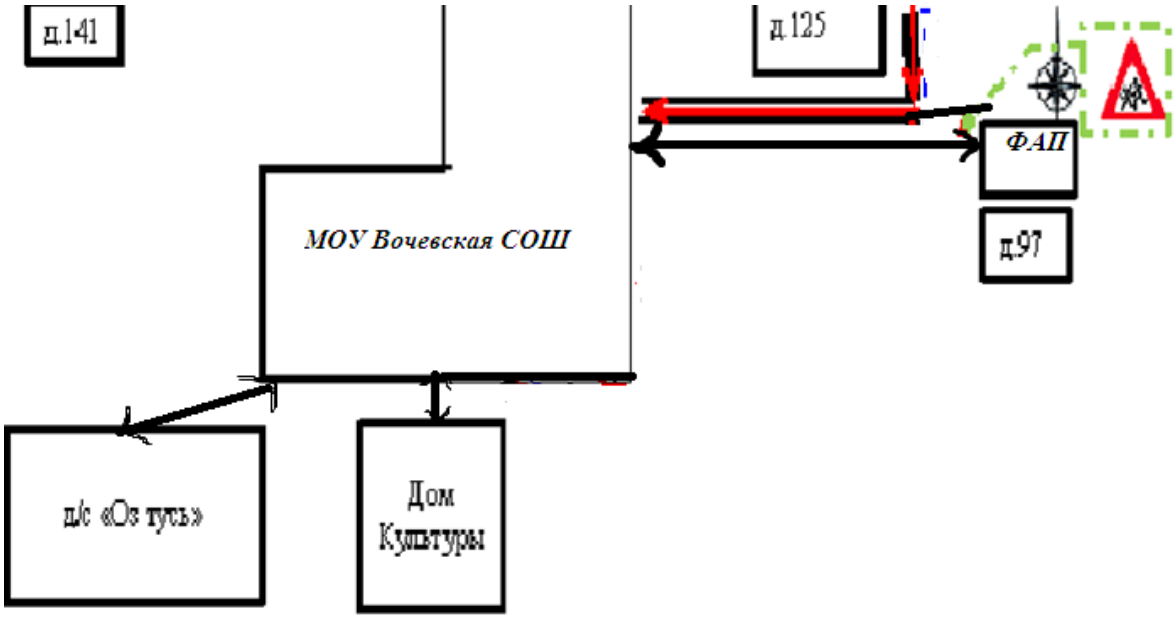

I. План-схемы ОУ.

План-схема района расположения ОУ,пути движения транспортных средств и учащихся (во

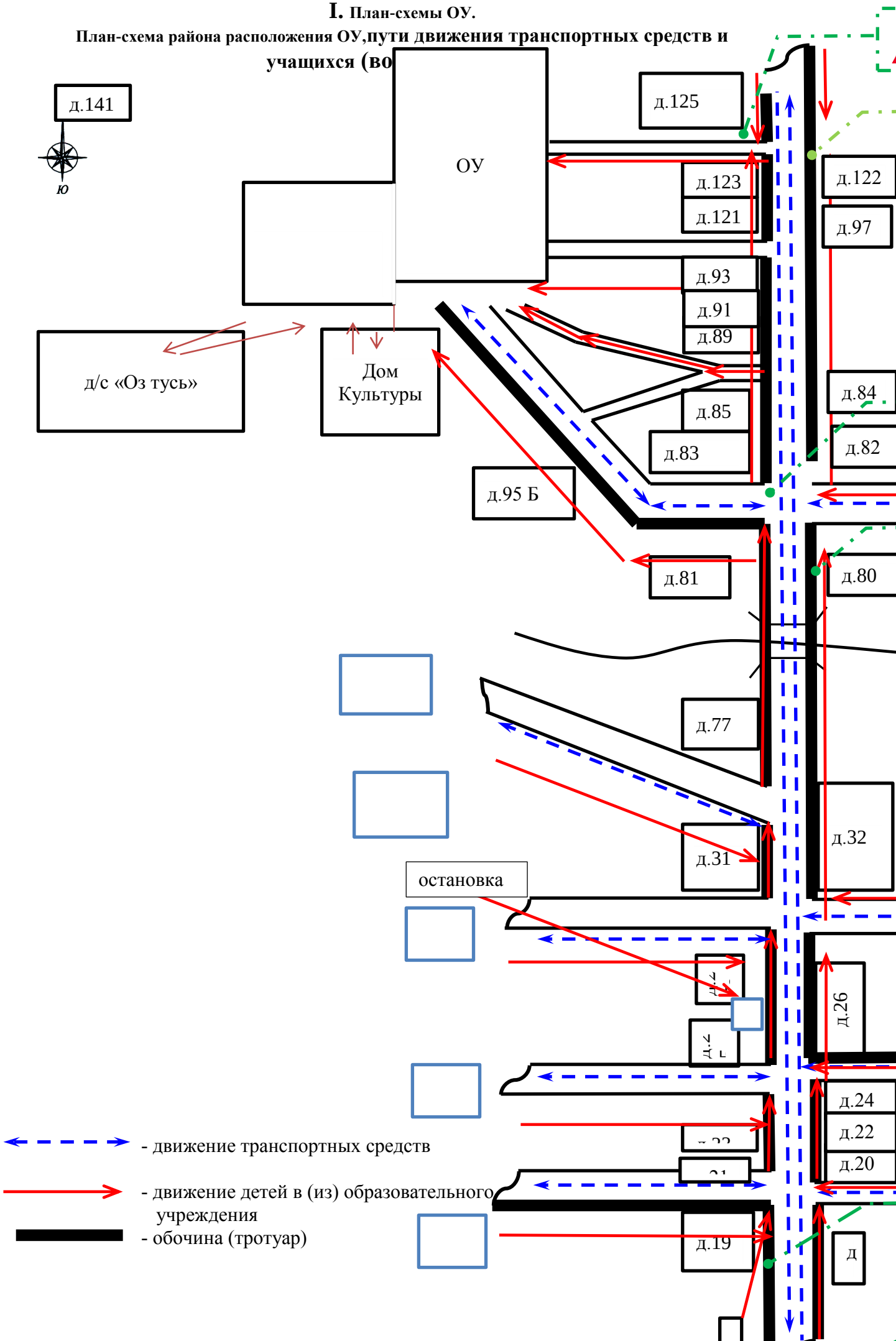

Схема организации дорожного движения в непосредственной близости от образовательного учреждения с размещением соответствующих технических средств, маршруты движения учащихся (воспитанников)

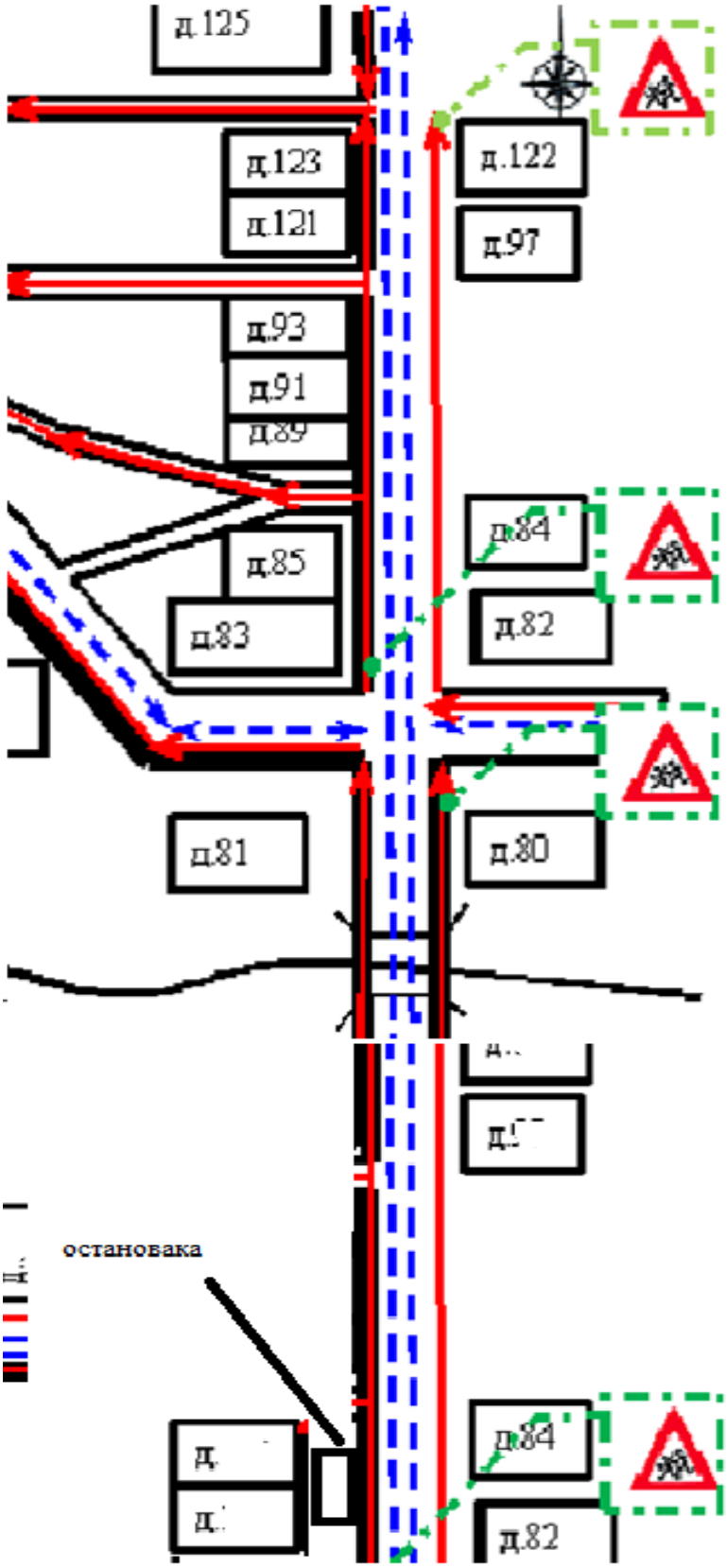

II. Информация об обеспечении безопасности перевозок учащихся (воспитанников) специальным транспортным средством (автобусом) при наличии.

Общие сведения

Марка ПАЗ
Модель 320538-70
Государственный регистрационный знак **0222 РХХ 11**
Соответствие конструкции требованиям (ГОСТ Р 51160-98 «Автобусы для перевозки детей. Технические требования») технического осмотра и срок его действия **24.01.2017**
Место стоянки автобуса в нерабочее время **гараж МОУ Вочевская СОШ**

Сведения о водителе автобуса

Фамилия, имя, отчество	Принят на работу	Стаж в категории D	Дата предстоящего мед. осмотра	Период проведения стажировки	Повышение квалификации	Допущенные нарушения ПДД РФ
Морохин Сергей Павлович	14.10. 2011	10 лет	21.06.2017	21.11. 2016	21.11.2016	нет